FOR REFERENCE ONLY

EXISTING ELECTRICAL PANEL LAYOUTS & REST OF ELECTRICAL INFORMATION MAY NOT REFLECT THE ACTUAL EXISTING CONDITIONS, FIELD VERIFY BY GENERAL CONTRACTOR PRIOR TO SUBMIT PRICING

FEEDER SCHEDULE

MARK	CONDUIT	CONDUCTORS PER CONDUIT
(11)	2"	3 #1, 1 #1 N, 1 #6G
(12)	1-1/2"	3 #1/0, 1 #6G
(13)	2"	3 #2/0, 1 #6G
(14)	2-1/2"	3 #4/0, 1 #4/0 N, 1 #4G
(15)	2-1/2"	3 #4/0, 1 #4/0 N, 1 #4G
(16)	(2) 2"	3 #3/0, 1 #3/0 N, 1#3G
(17)	(4) 4"	3 #600kcmil, 1 #600 kcmil N

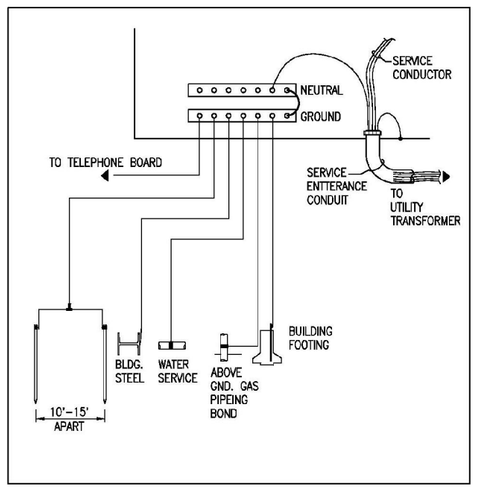

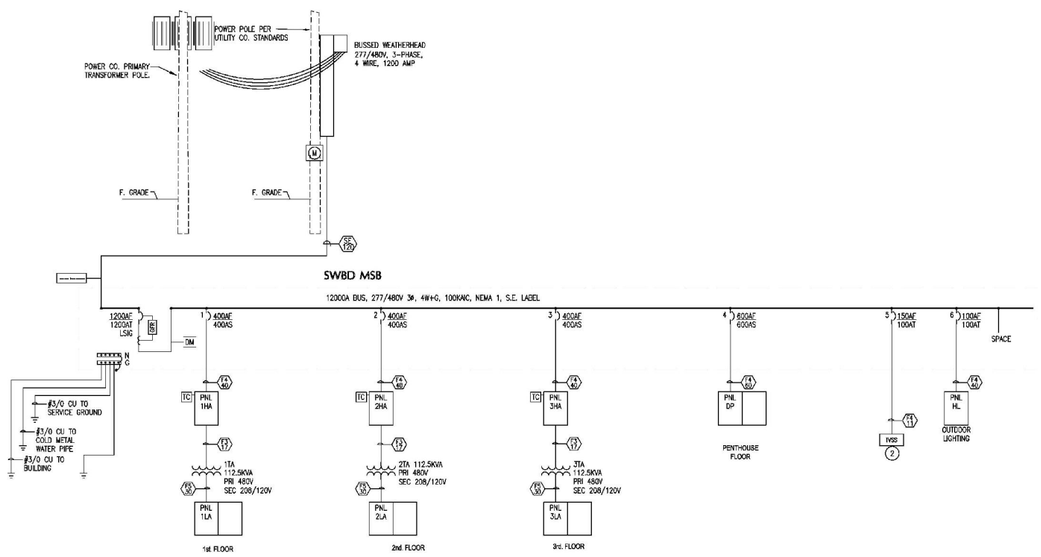

2 EXISTING ELECTRICAL ONE LINE DIAGRAM

PANEL: 1LA1

VOLTAGE: 120/208 | 3 PH | 4 W | AIC: 14,000 | REMARKS:
MAINS: 400 AMPS | ☐MLO ■MCB | ■SURFACE ☐FLUSH
LUGS: ☐SUB-FEED ☐FEED-THRU | ■NEMA1 ☐NEMA 3R

C**	WIRE*	LOAD DESCRIPTION	kVA	BKR	CKT	CKT	BKR	kVA	LOAD DESCRIPTION	WIRE*	C**
				20/ 1	1	2	20/ 1				
				20/ 1	3	4	20/ 1				
				20/ 1	5	6	20/ 1				
				20/ 1	7	8	20/ 1				
				20/ 1	9	10	20/ 1				
				20/ 1	11	12	20/ 1				
				20/ 1	13	14	20/ 1				
				20/ 1	15	16	20/ 1				
				20/ 1	17	18	20/ 1				
				20/ 1	19	20	20/ 1				
				20/ 1	21	22	20/ 1				
				20/ 1	23	24	20/ 1				
				20/ 1	25	26	20/ 1				
				20/ 1	27	28	20/ 1				
				20/ 1	29	30	20/ 1				
				20/ 1	31	32	20/ 1				
				20/ 1	33	34	20/ 1				
				20/ 1	35	36	20/ 1				
				20/ 1	37	38	100/ 3		TVSS		
				20/ 1	39	40					
				20/ 1	41	42					

* ALL WIRING IS 2#12, 1#12G IN 3/4" C UNLESS OTHERWISE NOTED

0.0	kVA CONNECTED
0.0	kVA DEMAND
0.0	AMPS DEMAND @ 208V

PANEL: 1LA2

VOLTAGE: 120/208 | 3 PH | 4 W | AIC: 14,000 | REMARKS:
MAINS: 400 AMPS | ☐MLO ■MCB | ■SURFACE ☐FLUSH
LUGS: ☐SUB-FEED ☐FEED-THRU | ■NEMA1 ☐NEMA 3R

C**	WIRE*	LOAD DESCRIPTION	kVA	BKR	CKT	CKT	BKR	kVA	LOAD DESCRIPTION	WIRE*	C**
				20/ 1	1	2	20/ 1				
				20/ 1	3	4	20/ 1				
				20/ 1	5	6	20/ 1				
				20/ 1	7	8	20/ 1				
				20/ 1	9	10	20/ 1				
				20/ 1	11	12	20/ 1				
				20/ 1	13	14	20/ 1				
				20/ 1	15	16	20/ 1				
				20/ 1	17	18	20/ 1				
				20/ 1	19	20	20/ 1				
				20/ 1	21	22	20/ 1				
				20/ 1	23	24	20/ 1				
				20/ 1	25	26	20/ 1				
				20/ 1	27	28	20/ 1				
				20/ 1	29	30	20/ 1				
				20/ 1	31	32	20/ 1				
				20/ 1	33	34	20/ 1				
				20/ 1	35	36	20/ 1				
				20/ 1	37	38	100/ 3		TVSS		
				20/ 1	39	40					
				20/ 1	41	42					

* ALL WIRING IS 2#12, 1#12G IN 3/4" C UNLESS OTHERWISE NOTED

0.0	kVA CONNECTED
0.0	kVA DEMAND
0.0	AMPS DEMAND @ 208V

PANEL: LA1

VOLTAGE: 120/208 | 3 PH | 4 W | AIC: 14,000 | REMARKS:
MAINS: 400 AMPS | ☐MLO ■MCB | ■SURFACE ☐FLUSH
LUGS: ☐SUB-FEED ☐FEED-THRU | ■NEMA1 ☐NEMA 3R

C**	WIRE*	LOAD DESCRIPTION	kVA	BKR	CKT	CKT	BKR	kVA	LOAD DESCRIPTION	WIRE*	C**
				20/ 1	1	2	20/ 1				
				20/ 1	3	4	20/ 1				
				20/ 1	5	6	20/ 1				
				20/ 1	7	8	20/ 1				
				20/ 1	9	10	20/ 1				
				20/ 1	11	12	20/ 1				
				20/ 1	13	14	20/ 1				
				20/ 1	15	16	20/ 1				
				20/ 1	17	18	20/ 1				
				20/ 1	19	20	20/ 1				
				20/ 1	21	22	20/ 1				
				20/ 1	23	24	20/ 1				
				20/ 1	25	26	20/ 1				
				20/ 1	27	28	20/ 1				
				20/ 1	29	30	20/ 1				
				20/ 1	31	32	20/ 1				
				20/ 1	33	34	20/ 1				
				20/ 1	35	36	20/ 1				
				20/ 1	37	38	100/ 3		TVSS		
				20/ 1	39	40					
				20/ 1	41	42					

* ALL WIRING IS 2#12, 1#12G IN 3/4" C UNLESS OTHERWISE NOTED

0.0	kVA CONNECTED
0.0	kVA DEMAND
0.0	AMPS DEMAND @ 208V

PANEL: LA1

VOLTAGE: 120/208 | 3 PH | 4 W | AIC: 14,000 | REMARKS:
MAINS: 400 AMPS | ☐MLO ■MCB | ■SURFACE ☐FLUSH
LUGS: ☐SUB-FEED ☐FEED-THRU | ■NEMA1 ☐NEMA 3R

C**	WIRE*	LOAD DESCRIPTION	kVA	BKR	CKT	CKT	BKR	kVA	LOAD DESCRIPTION	WIRE*	C**
				20/ 1	1	2	20/ 1				
				20/ 1	3	4	20/ 1				
				20/ 1	5	6	20/ 1				
				20/ 1	7	8	20/ 1				
				20/ 1	9	10	20/ 1				
				20/ 1	11	12	20/ 1				
				20/ 1	13	14	20/ 1				
				20/ 1	15	16	20/ 1				
				20/ 1	17	18	20/ 1				
				20/ 1	19	20	20/ 1				
				20/ 1	21	22	20/ 1				
				20/ 1	23	24	20/ 1				
				20/ 1	25	26	20/ 1				
				20/ 1	27	28	20/ 1				
				20/ 1	29	30	20/ 1				
				20/ 1	31	32	20/ 1				
				20/ 1	33	34	20/ 1				
				20/ 1	35	36	20/ 1				
				20/ 1	37	38	100/ 3		TVSS		
				20/ 1	39	40					
				20/ 1	41	42					

* ALL WIRING IS 2#12, 1#12G IN 3/4" C UNLESS OTHERWISE NOTED

0.0	kVA CONNECTED
0.0	kVA DEMAND
0.0	AMPS DEMAND @ 208V

PANEL: 3LA1

VOLTAGE: 120/208 | 3 PH | 4 W | AIC: 14,000 | REMARKS:
MAINS: 400 AMPS | ☐MLO ■MCB | ■SURFACE ☐FLUSH
LUGS: ☐SUB-FEED ☐FEED-THRU | ■NEMA1 ☐NEMA 3R

C**	WIRE*	LOAD DESCRIPTION	kVA	BKR	CKT	CKT	BKR	kVA	LOAD DESCRIPTION	WIRE*	C**
				20/ 1	1	2	20/ 1				
				20/ 1	3	4	20/ 1				
				20/ 1	5	6	20/ 1				
				20/ 1	7	8	20/ 1				
				20/ 1	9	10	20/ 1				
				20/ 1	11	12	20/ 1				
				20/ 1	13	14	20/ 1				
				20/ 1	15	16	20/ 1				
				20/ 1	17	18	20/ 1				
				20/ 1	19	20	20/ 1				
				20/ 1	21	22	20/ 1				
				20/ 1	23	24	20/ 1				
				20/ 1	25	26	20/ 1				
				20/ 1	27	28	20/ 1				
				20/ 1	29	30	20/ 1				
				20/ 1	31	32	20/ 1				
				20/ 1	33	34	20/ 1				
				20/ 1	35	36	20/ 1				
				20/ 1	37	38	100/ 3		TVSS		
				20/ 1	39	40					
				20/ 1	41	42					

* ALL WIRING IS 2#12, 1#12G IN 3/4" C UNLESS OTHERWISE NOTED

0.0	kVA CONNECTED
0.0	kVA DEMAND
0.0	AMPS DEMAND @ 208V

PANEL: 3LA2

VOLTAGE: 120/208 | 3 PH | 4 W | AIC: 14,000 | REMARKS:
MAINS: 400 AMPS | ☐MLO ■MCB | ■SURFACE ☐FLUSH
LUGS: ☐SUB-FEED ☐FEED-THRU | ■NEMA1 ☐NEMA 3R

C**	WIRE*	LOAD DESCRIPTION	kVA	BKR	CKT	CKT	BKR	kVA	LOAD DESCRIPTION	WIRE*	C**
				20/ 1	1	2	20/ 1				
				20/ 1	3	4	20/ 1				
				20/ 1	5	6	20/ 1				
				20/ 1	7	8	20/ 1				
				20/ 1	9	10	20/ 1				
				20/ 1	11	12	20/ 1				
				20/ 1	13	14	20/ 1				
				20/ 1	15	16	20/ 1				
				20/ 1	17	18	20/ 1				
				20/ 1	19	20	20/ 1				
				20/ 1	21	22	20/ 1				
				20/ 1	23	24	20/ 1				
				20/ 1	25	26	20/ 1				
				20/ 1	27	28	20/ 1				
				20/ 1	29	30	20/ 1				
				20/ 1	31	32	20/ 1				
				20/ 1	33	34	20/ 1				
				20/ 1	35	36	20/ 1				
				20/ 1	37	38	100/ 3		TVSS		
				20/ 1	39	40					
				20/ 1	41	42					

* ALL WIRING IS 2#12, 1#12G IN 3/4" C UNLESS OTHERWISE NOTED

0.0	kVA CONNECTED
0.0	kVA DEMAND
0.0	AMPS DEMAND @ 208V

PANEL: DP

VOLTAGE: 277/480 | 3 PH | 4 W | AIC: 14,000 | REMARKS:
MAINS: 600 AMPS | ☐MLO ■MCB | ■SURFACE ☐FLUSH
LUGS: ☐SUB-FEED ☐FEED-THRU | ■NEMA1 ■NEMA 3R

C**	WIRE*	LOAD DESCRIPTION	kVA	BKR	CKT	CKT	BKR	kVA	LOAD DESCRIPTION	WIRE*	C**
				20/ 1	1	2	20/ 1				
				20/ 1	3	4	20/ 1				
				20/ 1	5	6	20/ 1				
				20/ 1	7	8	20/ 1				
				20/ 1	9	10	20/ 1				
				20/ 1	11	12	20/ 1				
				20/ 1	13	14	20/ 1				
				20/ 1	15	16	20/ 1				
				20/ 1	17	18	20/ 1				
				20/ 1	19	20	20/ 1				
				20/ 1	21	22	20/ 1				
				20/ 1	23	24	20/ 1				
				20/ 1	25	26	20/ 1				
				20/ 1	27	28	20/ 1				
				20/ 1	29	30	20/ 1				
				20/ 1	31	32	20/ 1				
				20/ 1	33	34	20/ 1				
				20/ 1	35	36	20/ 1				
				20/ 1	37	38	100/ 3		TVSS		
				20/ 1	39	40					
				20/ 1	41	42					

* ALL WIRING IS 2#12, 1#12G IN 3/4" C UNLESS OTHERWISE NOTED

0.0	kVA CONNECTED
0.0	kVA DEMAND
0.0	AMPS DEMAND @ 480V

PANEL: 1HA

VOLTAGE: 277/480 | 3 PH | 4 W | AIC: 14,000 | REMARKS: EXTERIOR LIGHTING PANEL
MAINS: 100 AMPS | ■MLO ☐MCB | ■SURFACE ☐FLUSH
LUGS: ☐SUB-FEED ☐FEED-THRU | ☐NEMA1 ■NEMA 3R

C**	WIRE*	LOAD DESCRIPTION	kVA	BKR	CKT	CKT	BKR	kVA	LOAD DESCRIPTION	WIRE*	C**
				20/ 1	1	2	20/ 1				
				20/ 1	3	4	20/ 1				
				20/ 1	5	6	20/ 1				
				20/ 1	7	8	20/ 1				
				20/ 1	9	10	20/ 1				
				20/ 1	11	12	20/ 1				
				20/ 1	13	14	20/ 1				
				20/ 1	15	16	20/ 1				
				20/ 1	17	18	20/ 1				
				20/ 1	19	20	20/ 1				
				20/ 1	21	22	20/ 1				
				20/ 1	23	24	20/ 1				
				20/ 1	25	26	20/ 1				
				20/ 1	27	28	20/ 1				
				20/ 1	29	30	20/ 1				
				20/ 1	31	32	20/ 1				
				20/ 1	33	34	20/ 1				
				20/ 1	35	36	20/ 1				
				20/ 1	37	38	100/ 3		TVSS		
				20/ 1	39	40					
				20/ 1	41	42					

* ALL WIRING IS 2#12, 1#12G IN 3/4" C UNLESS OTHERWISE NOTED

0.0	kVA CONNECTED
0.0	kVA DEMAND
0.0	AMPS DEMAND @ 480V

PANEL: 2HA

VOLTAGE: 277/480 | 3 PH | 4 W | AIC: 14,000 | REMARKS:
MAINS: 100 AMPS | ■MLO ☐MCB | ■SURFACE ☐FLUSH
LUGS: ☐SUB-FEED ☐FEED-THRU | ☐NEMA1 ■NEMA 3R

C**	WIRE*	LOAD DESCRIPTION	kVA	BKR	CKT	CKT	BKR	kVA	LOAD DESCRIPTION	WIRE*	C**
				20/ 1	1	2	20/ 1				
				20/ 1	3	4	20/ 1				
				20/ 1	5	6	20/ 1				
				20/ 1	7	8	20/ 1				
				20/ 1	9	10	20/ 1				
				20/ 1	11	12	20/ 1				
				20/ 1	13	14	20/ 1				
				20/ 1	15	16	20/ 1				
				20/ 1	17	18	20/ 1				
				20/ 1	19	20	20/ 1				
				20/ 1	21	22	20/ 1				
				20/ 1	23	24	20/ 1				
				20/ 1	25	26	20/ 1				
				20/ 1	27	28	20/ 1				
				20/ 1	29	30	20/ 1				
				20/ 1	31	32	20/ 1				
				20/ 1	33	34	20/ 1				
				20/ 1	35	36	20/ 1				
				20/ 1	37	38	100/ 3		TVSS		
				20/ 1	39	40					
				20/ 1	41	42					

* ALL WIRING IS 2#12, 1#12G IN 3/4" C UNLESS OTHERWISE NOTED

0.0	kVA CONNECTED
0.0	kVA DEMAND
0.0	AMPS DEMAND @ 480V

PANEL: 3HA

VOLTAGE: 277/480 | 3 PH | 4 W | AIC: 14,000 | REMARKS:
MAINS: 100 AMPS | ■MLO ☐MCB | ■SURFACE ☐FLUSH
LUGS: ☐SUB-FEED ☐FEED-THRU | ☐NEMA1 ■NEMA 3R

C**	WIRE*	LOAD DESCRIPTION	kVA	BKR	CKT	CKT	BKR	kVA	LOAD DESCRIPTION	WIRE*	C**
				20/ 1	1	2	20/ 1				
				20/ 1	3	4	20/ 1				
				20/ 1	5	6	20/ 1				
				20/ 1	7	8	20/ 1				
				20/ 1	9	10	20/ 1				
				20/ 1	11	12	20/ 1				
				20/ 1	13	14	20/ 1				
				20/ 1	15	16	20/ 1				
				20/ 1	17	18	20/ 1				
				20/ 1	19	20	20/ 1				
				20/ 1	21	22	20/ 1				
				20/ 1	23	24	20/ 1				
				20/ 1	25	26	20/ 1				
				20/ 1	27	28	20/ 1				
				20/ 1	29	30	20/ 1				
				20/ 1	31	32	20/ 1				
				20/ 1	33	34	20/ 1				
				20/ 1	35	36	20/ 1				
				20/ 1	37	38	100/ 3		TVSS		
				20/ 1	39	40					
				20/ 1	41	42					

* ALL WIRING IS 2#12, 1#12G IN 3/4" C UNLESS OTHERWISE NOTED

0.0	kVA CONNECTED
0.0	kVA DEMAND
0.0	AMPS DEMAND @ 480V

1 EXISTING ELECTRICAL PANEL LAYOUTS

CITY OF HOUSTON TEXAS

GENERAL SERVICES DEPARTMENT
DESIGN & CONSTRUCTION DIVISION

900 Bagby HOUSTON TEXAS 77002
ph: 832-393-8111 fax: 832.393.8009

REVISIONS

date	revision	comments

PROJECT LOCATION

KENDALL LIBRARY
609 N. Eldridge Pkwy.
Houston, Texas
77079-4429

HOUSTON TEXAS

ELECTRICAL VEHICLE CHARGING STATION SITE PLAN

PROJECT NUMBER

ISSUE
12/07/10

SCALE
REFER TO DRAWING

DRAWN BY
A.R.

DRAWING NUMBER
2 OF 6

SHEET NUMBER

E1.0